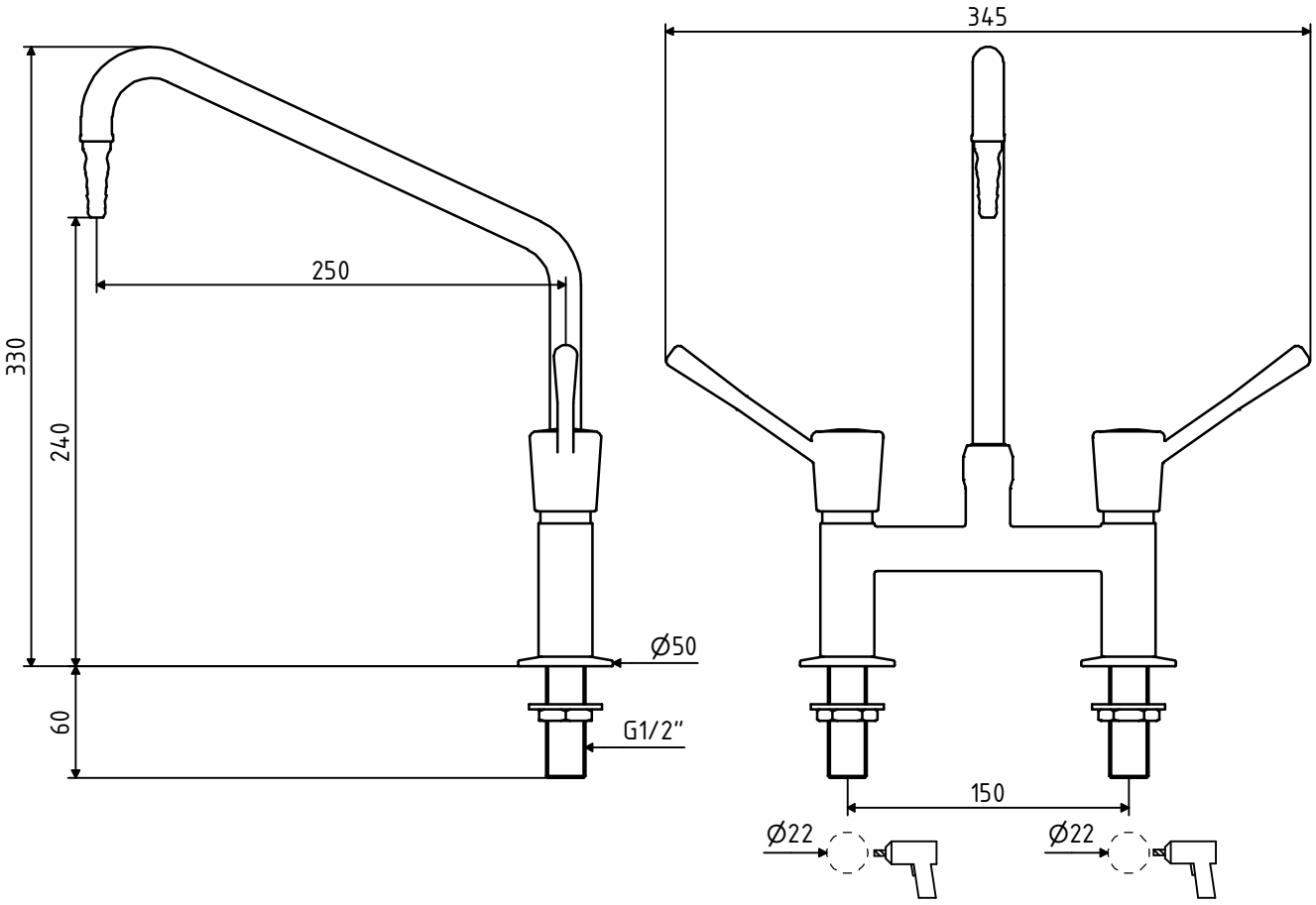

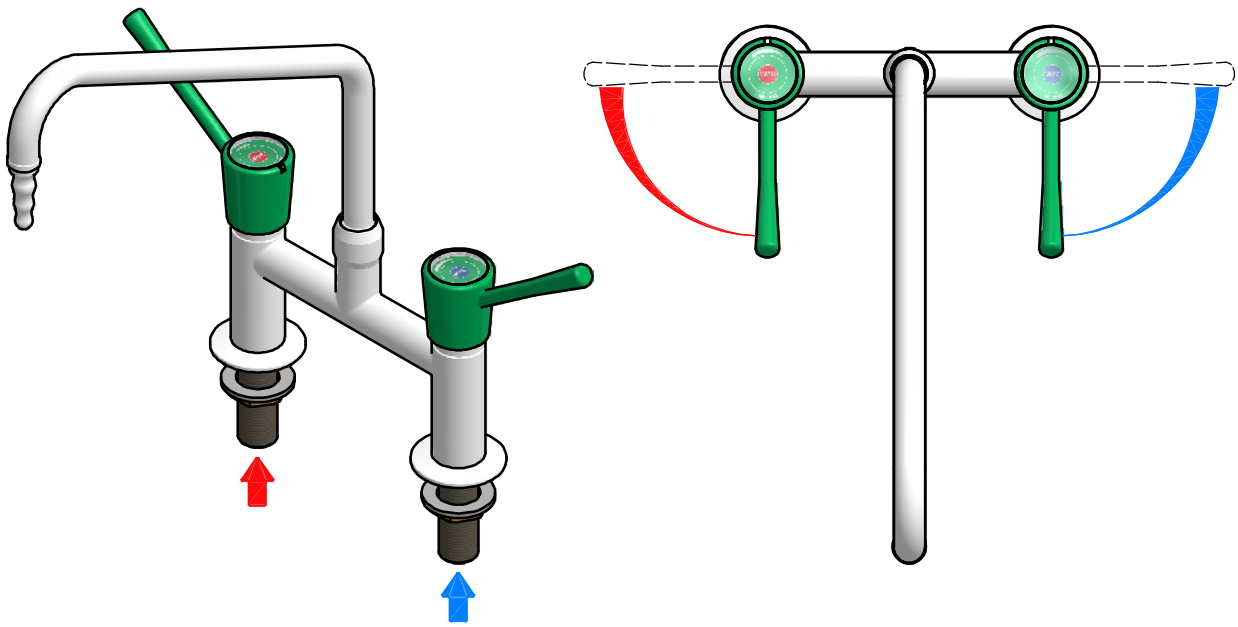

CARLOS ARBOLES S·A

GRIFERÍA DE LABORATORIO / LABORATORY TAPS
DUCHAS Y LAVAOJOS DE EMERGENCIA / EMERGENCY SHOWERS AND EYEWASH

Compositor Narváez 10, Polígono Industrial Can Jardí, 08191 Rubí (Barcelona) - España
Tel.: +34 935 860 780 • Fax: +34 936 973 226 • infoweb@carlosarboles.com • www.carlosarboles.com

DIMENSIONES MONTAJE ±2mm ASSEMBLY DIMENSIONS ±2mm	ESCALA / SCALE 1 : 4
DIBUJADO / DESIGNED: Miguel Ángel V. H. 03/05/2017 APROBADO / APPROVED: Jaume Muñoz 07/06/2017 REVISIÓN / REVISION: A	

MOD. 006156	GRIFO MEZCLADOR, MONTAJE MESA, CAÑO GIRATORIO, BOQUILLA FIJA, MONTURA CERÁMICA, 150 mm ENTRE CENTROS, ACCIONAMIENTO PALANCA MIXER TAP, BENCH MOUNTED, SWIVEL SWANNECK, FIXED NOZZLE OUTLET, CERAMIC HEADWORK, 150 mm CENTRES, WRIST ACTION LEVER

Este plano es propiedad de Carlos Arboles S.A. estando prohibida su reproducción y entrega a terceros sin previa autorización de Carlos Arboles S.A.
This drawing is owned by Carlos Arboles S.A. prohibited its reproduction and delivery to third parties without prior permission of Carlos Arboles S.A.